AM 1000 - 3rd generation

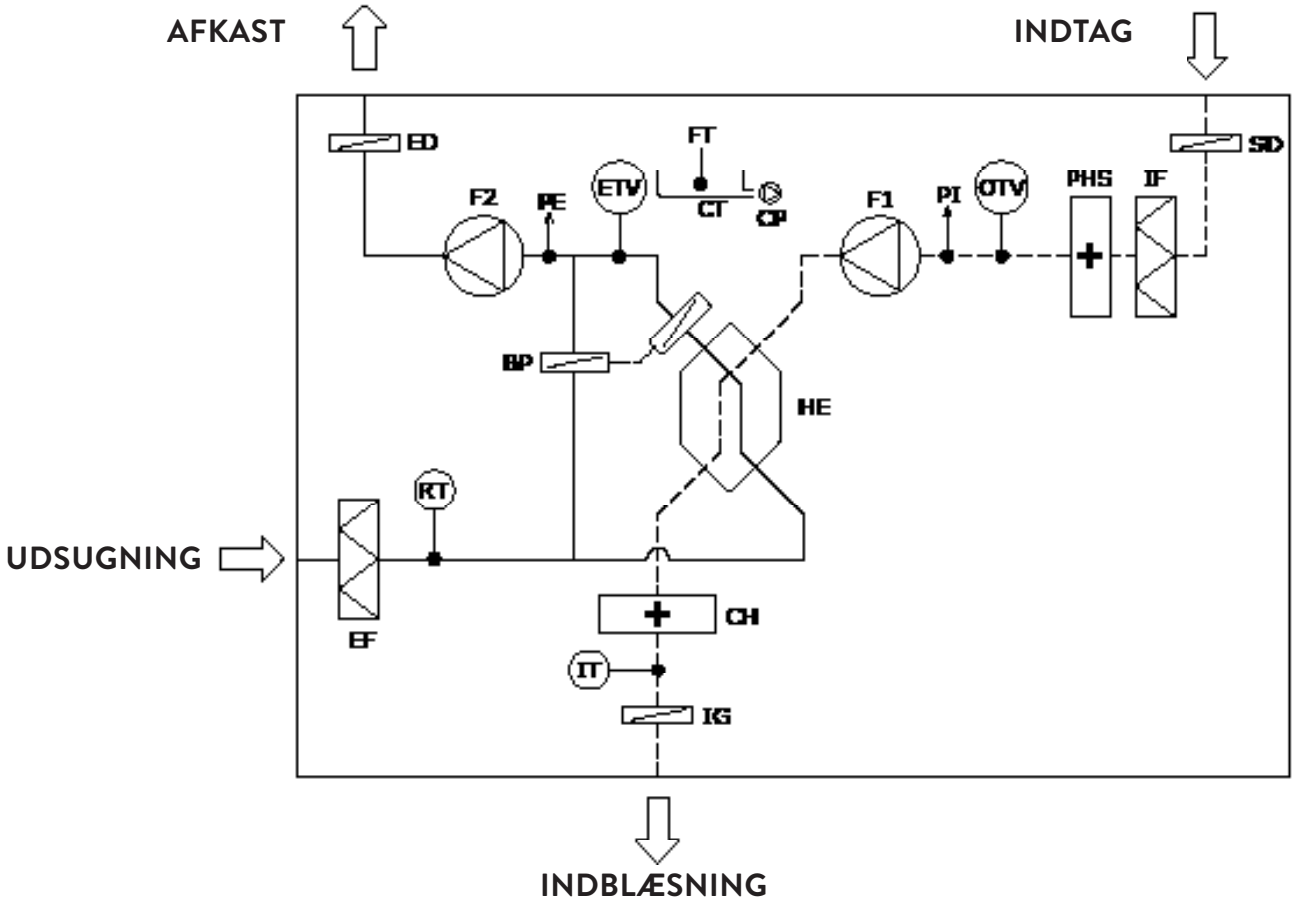

Komponentbetegnelse

BP	Bypass (motorstyret)
CH	Eftervarmeflade (option)
CP	Kondenspumpe (option)
CT	Kondensbakke
ED	Afkastspjæld (motorstyret)
EF	Fraluftsfilter
ETV	Afkasttemperaturføler ventilation
FT	Svømmer
F1	Tilluftsventilator
F2	Fraluftsventilator
HE	Modstrømsvarmeveksler
IF	Tilluftsfilter
IG	Indblæsningsrist (motorstyret)
IT	Indblæsningstemperaturføler
OTV	Udetemperaturføler ventilation
PE	Flowmåling, fraluft
PHS	Forvarmeflade (option)
PI	Flowmåling, tilluft
RT	Rumtemperaturføler
SD	Tilluftsspjæld (motorstyret)

AIRMASTER®

Industrivej 59
DK - 9600 Aars
Danmark

Tlf. +45 98 62 48 22
Fax. +45 98 62 57 77
info@airmaster.dk

www.airmaster.dk

Ret til ændringer forbeholdes uden videre varsel.
04.2019